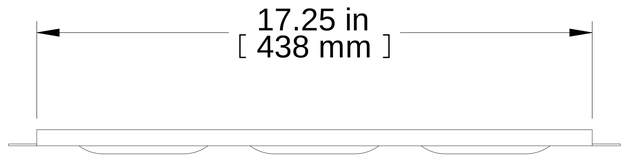

TOP VIEW

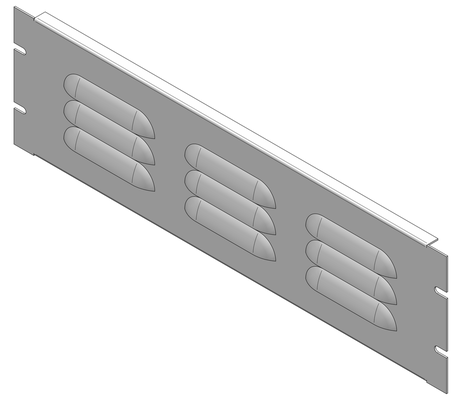

ISOMETRIC

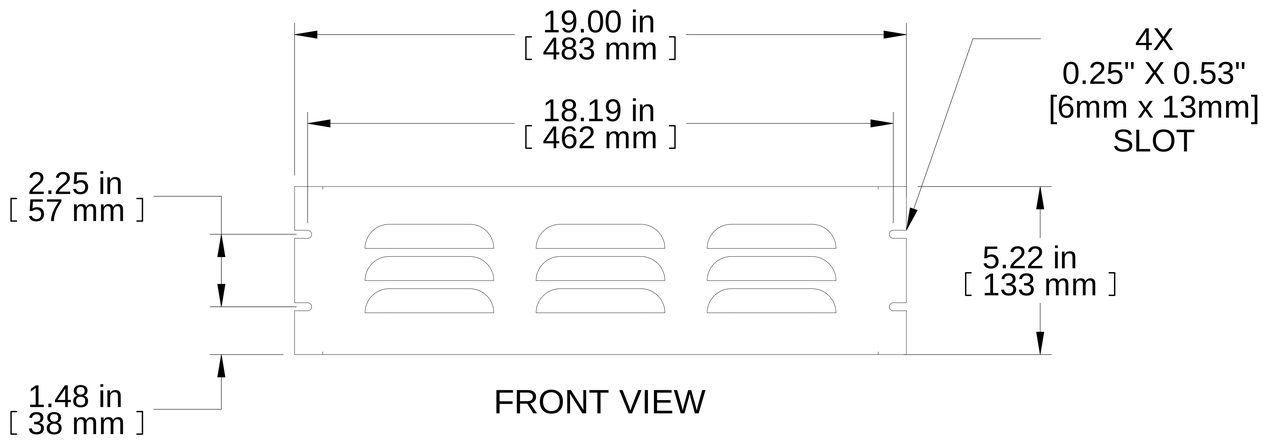

FRONT VIEW

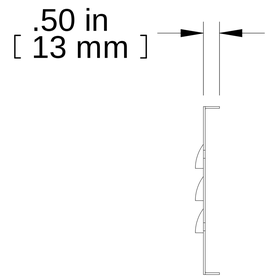

R.S. VIEW

PART NUMBERS	
PVLL19005BK2	PAINTED BLACK (SEMI-GLOSS)
PVLL19005CG2	PAINTED RAL7032 GRAY (SEMI-GLOSS)

NOTES

Vented Louver Panel
Mounting Hardware Not Included
See Hammond Website for More Information

Français

Pour tous les détails sur nos produits,
svp veuillez consulter notre site www.hammondmfg.com

Data subject to change without notice. Isometric drawing not to scale.
Les données sont sujettes à changement sans préavis.

HAMMOND MANUFACTURING®

www.hammondmfg.com

PART NO. **PVLL19005**