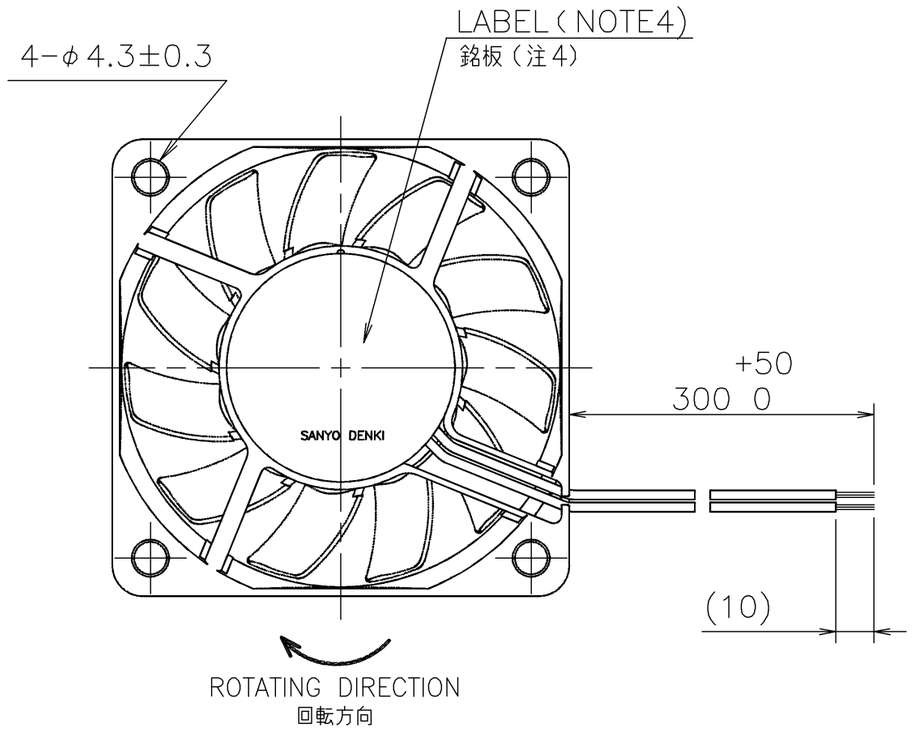

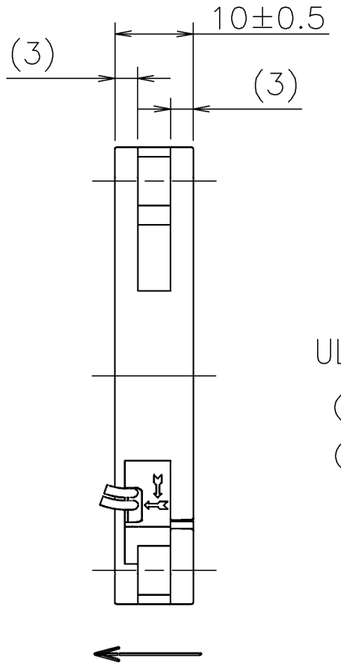

LEAD WIRE
リード線
UL1007 AWG28
⊕ RED 赤
⊖ BLACK 黒

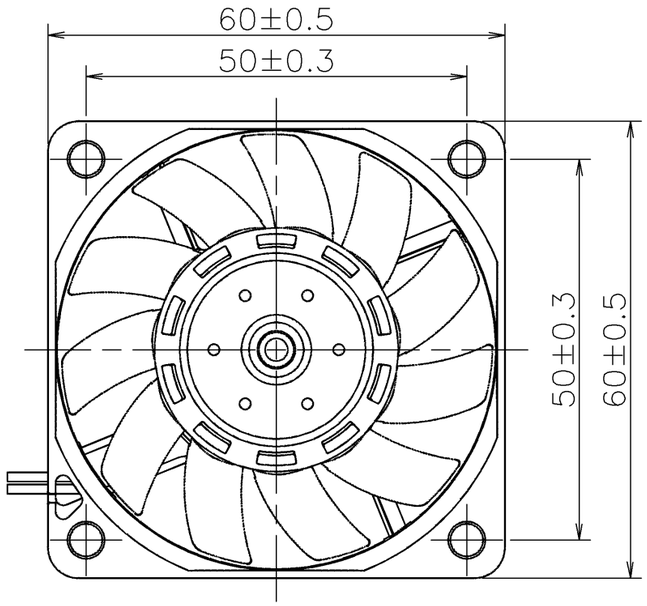

RATED VOLTAGE 定格電圧	12 V DC
OPERATING VOLTAGE 使用電圧範囲	7 V DC ～ 13.8 V DC
RATED CURRENT 定格電流	0.03 A AT 12 V DC (DC12 Vにて)
RATED SPEED 定格回転速度	2300 min^{-1} AT 12 V DC (NOMINAL) (中心値) (DC12 Vにて)
INSULATION RESISTANCE 絶縁抵抗	10 MΩ MIN. AT 500 V DC (NOTE2) DC500 Vメガーにて10 MΩ以上（注2）
DIELECTRIC STRENGTH 絶縁耐圧	1 MINUTE AT 500 V AC, 50/60 Hz (NOTE2) AC50/60 Hz, 500 Vにて1分間耐えること（注2）
OPERATING TEMP. 使用温度範囲	−10 ℃ ～ +70 ℃
SOUND PRESSURE LEVEL 音圧レベル	17 dB(A) (NOMINAL) (NOTE1) (中心値)（注1）
MASS 質量	APPROX. 35 g 約
MATERIAL 材質	FRAME, IMPELLER : PLASTICS フレーム･羽根 : 樹脂成形品
BEARING SYSTEM 軸受	2 BALL BEARINGS ボールベアリング

NOTE:
注

1. THE SOUND PRESSURE LEVEL IS EXPRESSED AS THE VALUE AT 1 m FROM AIR INLET SIDE.
   音圧レベルは、ファン吸込み側 1 mにおける値。
2. MEASURED BETWEEN THE LEAD WIRES AND THE FRAME.
   リード線導体部とフレームとの間。
3. MOTOR IS PROTECTED FROM DAMAGE OF LOCKED ROTOR CONDITION AT THE OPERATING VOLTAGE.
   ファン拘束時焼損の恐れはない。
4. PRINT PRODUCT NAME, MODEL No., MANUFACTURER, AND MANUFACTURED DATE ETC.
   品名，型名，製造会社名 及び 製造年月日等を表示する。

PERFORMANCE CURVES
風量−静圧特性例

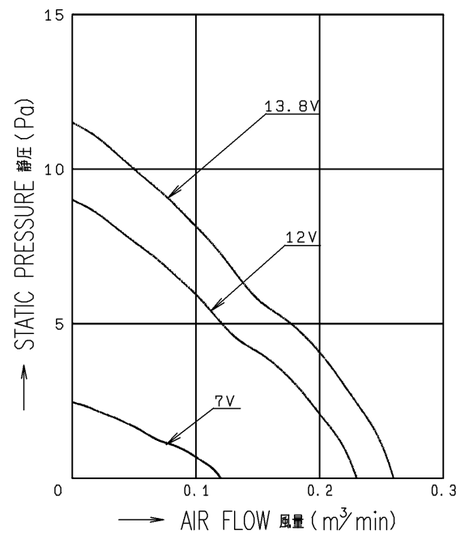

REV.	記事 DESCRIPTION	日付 DATE
A	新規作成 翠川	14−11−06

単位 UNIT: mm
尺度 SCALE:
承認 APPROVED BY: T.OGAWARA 14−11−07
審査 CHECKED BY: TO.NAKAMURA 14−11−07
設計 DESIGNED BY: MIDORIKAWA 14−11−06
名称 TITLE: 12 V L SPEED Lスピード
San Ace 60(9GA) RIBBED
サンエース60 9GAタイプ リブ付
図番 DWG NO.: 9GA0612L9002 REV. A
D12K,E0 00911256

REFERENCE ONLY

山洋電気株式会社
SANYO DENKI CO.,LTD.

A3G-F1