A3

N° C144835

METRIC

COUPE B-B

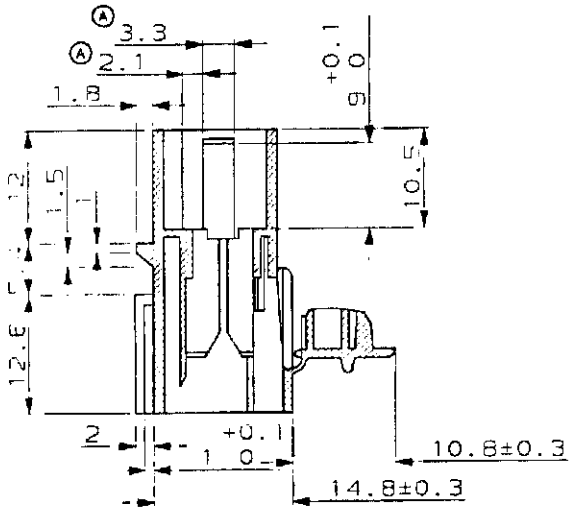

COUPE A-A

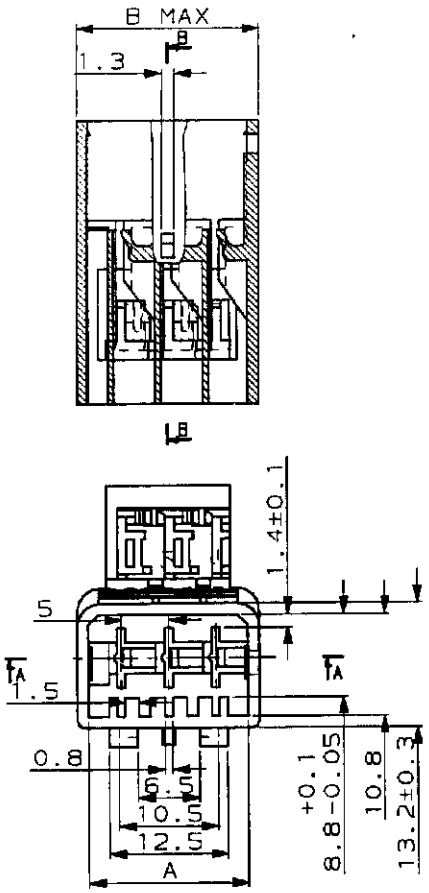

KEYING (DETROMPAGES)	
2 POSITIONS	3 POSITIONS
BLACK (NOIR) 0-144835-2	BLACK (NOIR) 0-144835-3
BROWN (MARRON) 1-144835-2	BROWN (MARRON) 1-144835-3
RED (ROUGE) 2-144835-2	RED (ROUGE) 2-144835-3
ORANGE 3-144835-2	ORANGE 3-144835-3
YELLOW (JAUNE) 4-144835-2	YELLOW (JAUNE) 4-144835-3
GREEN (VERT) 5-144835-2	GREEN (VERT) 5-144835-3
BLUE (BLEU) 6-144835-2	BLUE (BLEU) 6-144835-3
VIOLET 7-144835-2	VIOLET 7-144835-3
GREY (GREY) 8-144835-2	GREY (GREY) 8-144835-3
WHITE (BLANC) 9-144835-2	WHITE (BLANC) 9-144835-3

19.7	17	3	142835-3
14.7	12	2	142835-2
B	A	Nb de VOIES (Nb of WAYS)	REFERENCES

REV	MODIFICATIONS	DES	DATE
A	revise	JCJ	04/94

NUMERO	DESCRIPTION	OBSERVATION	REP.

©19—BY AMP INCORPORATED ALL RIGHTS RESERVED. AMP PRODUCTS COVERED BY PATENTS AND/OR PATENTS PENDING

DESSIN CLIENT UNIQUEMENT POUR REFERENCES

DESSINE LE 11/05/93 PAR JCJ

VERIFIE LE - PAR -

PLAN FAIT EN CAO ne pas modifier le calque

MATIERE POLYAMIDE 6/6

FINITION -

DIMENS. FIL - ISOLANT -

TOLERANCES SAUF INDICATION ± 0,3 ± 5°

ECHELLE 2:1

AMP AMP DE FRANCE 95301 PONTOISE

CLASSE

TYPE

LOC F B N° C- 144835 REV A

BOITIER PORTE-LANG. 5mm DOUBLE VERR.
(HOUSING FOR TAB 5mm DOUBLE LOCKING)

PLAN CLIENT

DIST -

DIMENSIONS IN MM
DO NOT SCALE PRINT
Dimensions en mm
Ne pas mesurer sur l'écran

AMP 1253/03-83

Downloaded from Elcodis.com electronic components distributor